적용규격
SPECIFICATION APPLIED

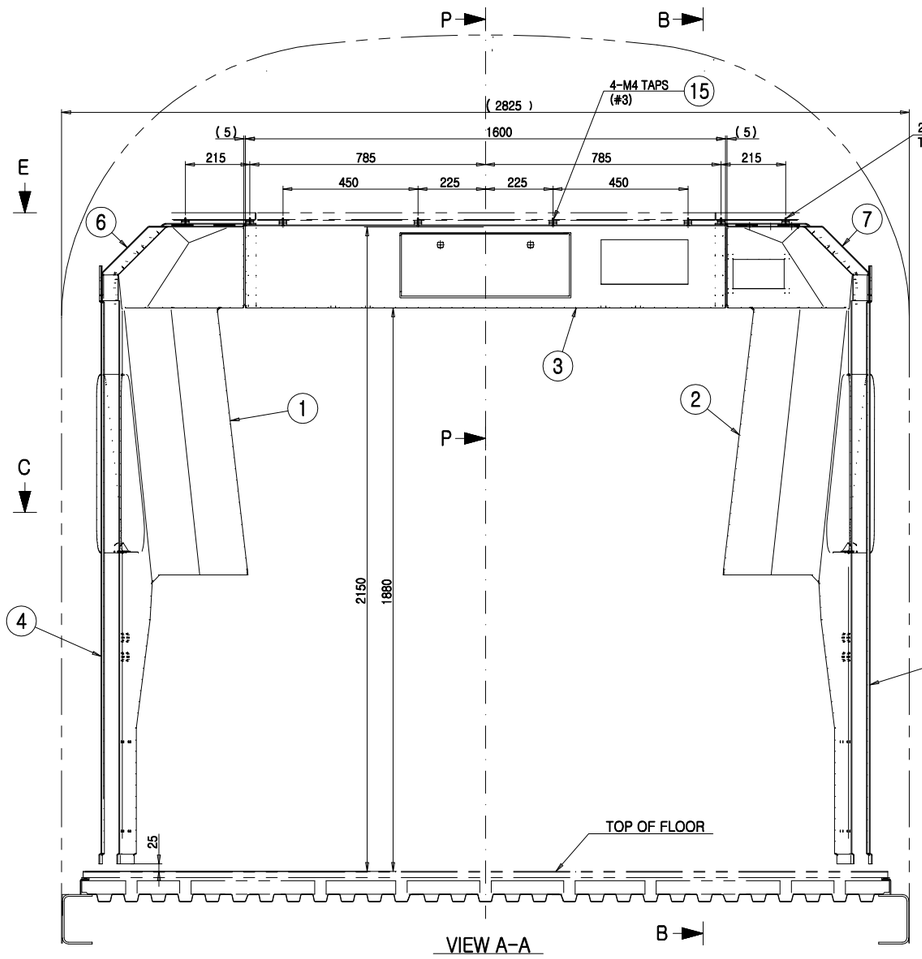

VIEW A-A

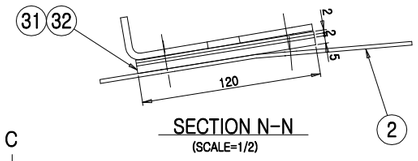

SECTION N-N
(SCALE=1/2)

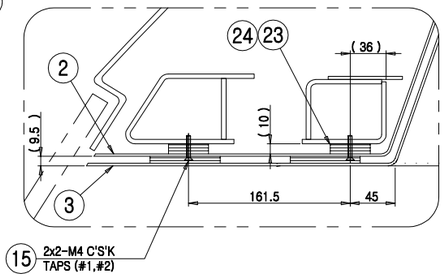

DETAIL R
SCALE=1/3

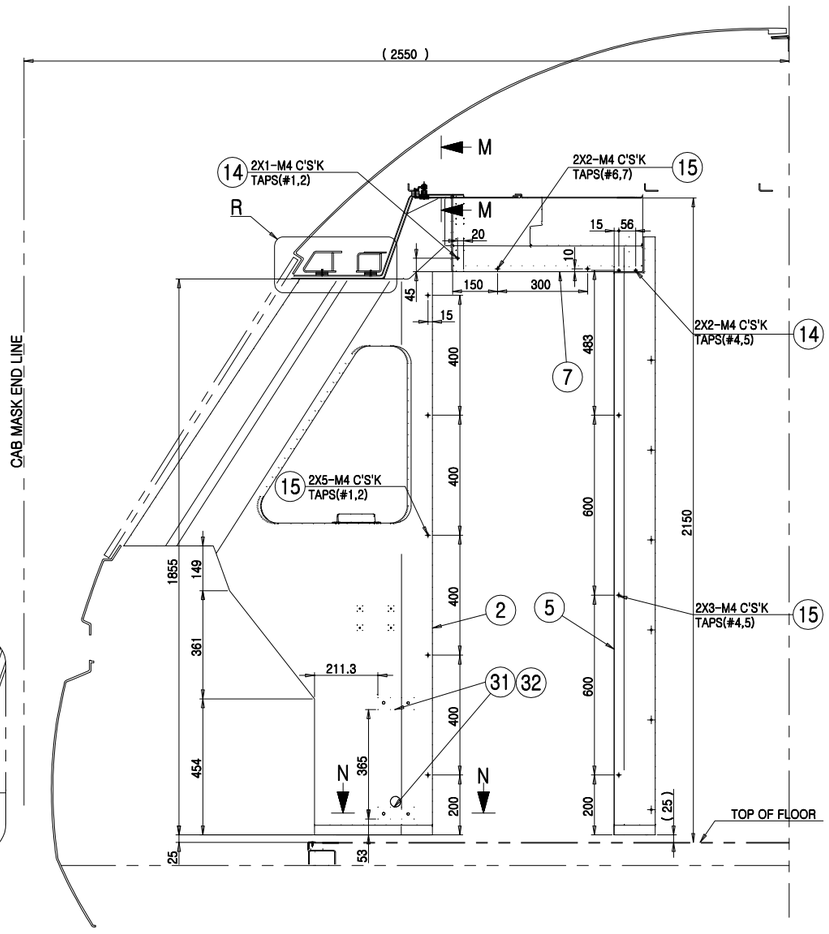

SECTION B-B

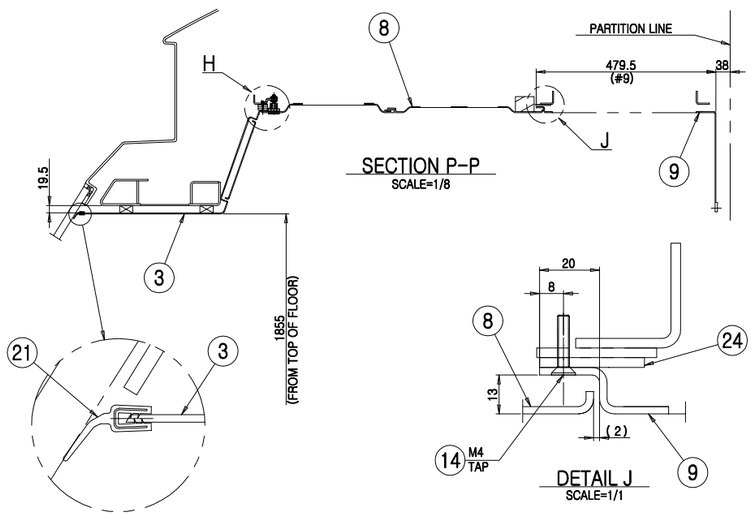

SECTION P-P
SCALE=1/8

DETAIL J
SCALE=1/1

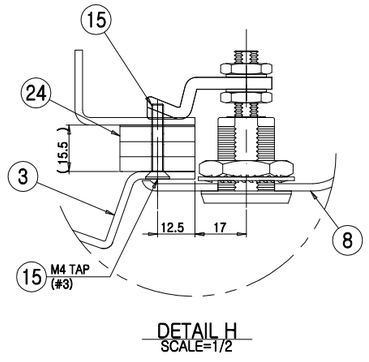

DETAIL H
SCALE=1/2

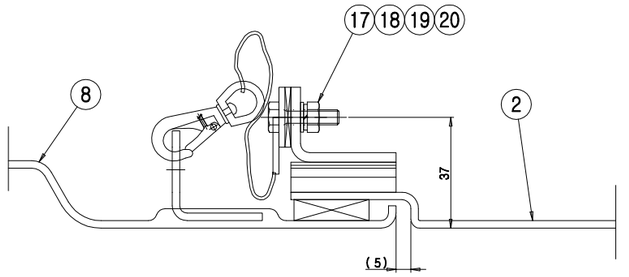

SECTION M-M
SCALE=1/1

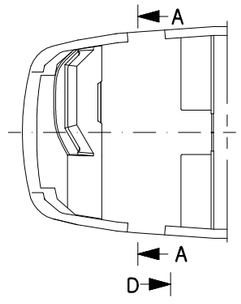

KEY PLAN

6	~ 40	2	4
	~ 30	2	3
	~ 10	1	1.5
4	< 3	0.5	1
	~ 3150	-	1
3	~ 1600	4	5
	~ 800	3	4
2	~ 400	2	3
1	~ 200	1.5	2
	~ 100	1	1.5

등급 GRADE	A	B
주조, 주강품 CASTING (±)		
~ 20M	8	14
~ 12M	7	12
~ 10M	6	10
~ 8M	5	8
~ 4M	4	6
~ 2M	3	4
~ 1M	2	3
~ 315	1	2
~ 120	1	2
~ 30	1	1
등급 GRADE	A	B

용접 구조물 WELDING (±)		
~ 20M	-	6.0
~ 12M	-	5.0
~ 10M	-	4.0
~ 8M	-	3.0
~ 4M	0.8	2.0
~ 2M	0.5	1.2
~ 1M	0.3	0.8
~ 315	0.2	0.5
~ 120	0.15	0.3
~ 30	0.1	0.2
3 ~ 6	0.05	0.1
등급 GRADE	A	B

기계 가공품 MACHINING (±)		
규정없음은 일반공차표 GENERAL TOLERANCE		

기호 MARK	일자 DATE	변경내역 DETAIL OF REVISION(E.C ZONE)	설변번호 E.C NO.	설계 DGN	검도 CHK	승인 APP
△						

품번 NO.	부품 번호 PART NO.	품명 DESCRIPTION	재질 MATERIAL	수량 Q'TY	중량 W.T	비고 REMARKS
승인 APP	JeongYul Lee 2014.09.15	재질 MAT'L				
검도 CHK	KeongBong Park 2014.09.15	총중량 G. W				
설계 DGN	JinWoo Jeong 2014.09.15	설변결재 MC / WD / CT				
제도 DRG	JinHee Jeong 2014.09.10	SCALE 1/10	매수 SHEET 1 of 2			

영 삼
TITLE: INSTALLATION,CAB INSIDE PANEL (1/2)

도면 번호 DRG. NO: RFC23001EJ0 Ver. 00 Rev. -B

B SIZE A1

참조호 REF. NO. FCP3619

HYUNDAI Rotem 현대로템주식회사

넌-PRJT 관리번호

본 도면은 당사 재산으로서 허가없이 무단복사 / 배포 금지함. PROPERTY OF ISSUING ENTITY. CANNOT BE DISTRIBUTED OR REPRODUCED WITHOUT AUTHORIZATION.

CATIA